西暦	1998	99	2000	01	02	03	04	05	06	07	08	09	10	11	12	13	14	15	16	17	18	19	20	21	22	23	24
和暦	H10	11	12	13	14	15	16	17	18	19	20	21	22	23	24	25	26	27	28	29	30	R1	2	3	4	5	6

【スバル】

車 種	型 式	年 式	装 備	品 番	注
R1	RJ1/2	17/1～22/3	SRS	117	
R2	RC1/2	15/12～22/3	SRS	117	
アルシオーネSVX	CXD/CXW	3/9～8/12	ラジオリモコン	110	注 7
			ACC	110	注 6
			ACC／SRS	111	注 6
インプレッサ WRX スポーツ スポーツワゴン クーペ アネシス XV G4	GC/GF	4/11～9/9		107	
			SRS	112	注 8
		9/9～11/8		107	
			SRS	114	注 8
		11/9～12/7	シングルSRS	115	注 8
			デュアルSRS	114	注 8
	GD/GG	12/8～14/10		107	
			SRS	115	注 3
		14/11～17/5	SRS	116	注 3･8
		17/6～19/5	SRS	116	注 3
	GE/GH/GR/GV	19/6～23/10	SRS	119	注 7･12
	GP/GJ	23/11～	SRS	541	注※･7
インプレッサ STI WRX STI	GC/GF	6/1～9/9		107	
			SRS	112	注 8
		9/9～11/8		107	
			SRS	114	注 8
		11/9～12/7	シングルSRS	115	注 8
			デュアルSRS	114	注 8
	GD/GG	12/8～14/10		107	
			SRS	115	注 3
		14/11～17/5	SRS	116	注 3･8
		17/6～19/5	SRS	116	注 3
	GR/GV	19/10～	SRS	119	注 7･12
	VAB	26/8～	SRS	542	注※･7･13
ヴィヴィオ ビストロ	KK/KW	4/3～10/11		109	
			SRS（機械式）	109	注 4
			SRS（電気式）	不可	注 4
エクシーガ	YA	20/6～27/3	SRS	119	注 7
サンバー クラシック ディアス	K70/80 系	S54/11～2/2		102	
	KS/KV	2/2～11/1		109	
	TV/TT/TW	11/2～24/3	SRS	不可	
	S321/331	24/4～	SRS	541	注※
サンバートラック	K70/80 系	S54/11～2/2		102	
	KS/KV	2/2～11/1		109	
	TV/TT/TW	11/2～24/3	SRS	不可	
	S201/211	24/4～26/8	SRS	不可	
ジャスティ	KA	S59～6/12		102	

※注意　年式・形式に関係なく、純正部品にばらつきがある為、適合品番が異なる又は装着できない車両があります。
取り付け作業を行う前に、必ず純正ステアリング裏面の形状と取り付けるボスの形状が同じかを確認してください。
また、エアバッグの警告等については一部の車両で、個体差により消灯できない事があります。ご了承下さい。
適合データは、2023 年 4 月現在のものです。

西暦	1998	99	2000	01	02	03	04	05	06	07	08	09	10	11	12	13	14	15	16	17	18	19	20	21	22	23	24
和暦	H10	11	12	13	14	15	16	17	18	19	20	21	22	23	24	25	26	27	28	29	30	R1	2	3	4	5	6

【スバル】

車 種	型 式	年 式	装 備	品 番	注
ステラ	RN1/2	18/6～23/4	SRS	117	
	LA100/110	23/5～26/12		未確認	
ディアスワゴン	S321/331	21/9～	SRS	541	注※
デックス	M401/411	20/11～24/11	SRS	539	
ドミンゴ	KJ	S59～6/6		102	
	FA7/8	6/7～11/1		109	
トラヴィック	XM	13/8～17/3	SRS	不可	
トレジア	P120 系	22/11～28/3		未確認	
BRZ	ZC6	24/3～28/7	SRS	540	注 7
		28/8～R3/3	SRS	542	注 7･15
	ZD8	R3/8～	SRS	フローチャート確認	注※･16
フォレスター	SF	9/2～14/1		107	
			ACC／SRS	113	
			シングルSRS	112	注 8
			デュアルSRS	114	注 8
	SG	14/2～16/12	SRS	115	注 3･8
		17/1～19/11	SRS	116	
	SH	19/12～24/11	SRS	119	注 7
	SJ5	24/11～30/7	SRS	541	注※･7･14
プレオ ネスタ	RA/RV	10/10～		109	注 1
			SRS	不可	
	RA1/2	11/6～		不可	
			SRS	不可	
ルクラ	L455/465	22/4～27/5	SRS	541	
レオーネ	AB	S54～S59		102	
	AA/AL	S59～		103	
			ACC	106	注 2
レオーネバン	FV	6/8～		620	注 5
			SRS	629	
レガシィ B4	BC/BF	1/2～5/9		107	注 1
			ACC	108	注 2
	BD/BG	5/10～8/5 （ﾏｲﾅｰ前）		107	注 1
			ACC	108	注 2
			ACC／SRS	111	
		8/6～10/6 （ﾏｲﾅｰ後）		107	注 1
			ACC	108	注 2
			シングルSRS	112	注 8
			デュアルSRS	114	注 8
			ACC／SRS	113	
	BH/BE	10/6～15/5	SRS	115	注 3
	BP/BL	15/5～18/4	SRS／ACC	116	注 3･7･9
		18/5～21/5	SRS	119	注 7･11
	BR/BM	21/5～26/10	SRS	540	注 7

※注意　年式・形式に関係なく、純正部品にばらつきがある為、適合品番が異なる又は装着できない車両があります。
取り付け作業を行う前に、必ず純正ステアリング裏面の形状と取り付けるボスの形状が同じかを確認してください。
また、エアバッグの警告等については一部の車両で、個体差により消灯できない事があります。ご了承下さい。
適合データは、2023 年 4 月現在のものです。

西暦	1998	99	2000	01	02	03	04	05	06	07	08	09	10	11	12	13	14	15	16	17	18	19	20	21	22	23	24
和暦	H10	11	12	13	14	15	16	17	18	19	20	21	22	23	24	25	26	27	28	29	30	R1	2	3	4	5	6

【スバル】

車 種	型 式	年 式	装 備	品 番	注
レックス	K24	～S61		102	
	KNM/KH1/2	1/6～2/2		104	
	KH3/4	2/3～4/3		104	

※注意　年式・形式に関係なく、純正部品にばらつきがある為、適合品番が異なる又は装着できない車両があります。
取り付け作業を行う前に、必ず純正ステアリング裏面の形状と取り付けるボスの形状が同じかを確認してください。
また、エアバッグの警告等については一部の車両で、個体差により消灯できない事があります。ご了承下さい。
適合データは、2023 年 4 月現在のものです。

西暦	1998	99	2000	01	02	03	04	05	06	07	08	09	10	11	12	13	14	15	16	17	18	19	20	21	22	23	24
和暦	H10	11	12	13	14	15	16	17	18	19	20	21	22	23	24	25	26	27	28	29	30	R1	2	3	4	5	6

【スバル】

メーカー・車種に関係なく、純正部品のばらつきがある為、適合品番が異なる場合があります。
取り付け作業を行う前に必ず純正ステアリング裏面の形状と取り付けるボスの形状を良く確認してください。
適合が異なる物を無理に取り付けますと、車両の破損や重大な事故等に繋がる恐れがあります。
なお重要保安部品につき、個人でお取付される場合は上記注意事項及び取り付け作業の安全性に関しては作業された方自身の自己責任の元に行ってください。
・弊社では販売店・整備工場・専門ショップでのお取り付けを強くお勧めします。

注※　現行車種につき、形状が変更されている可能性があります。形状が違う場合はｶｽﾀﾏｰｾﾝﾀｰにお問合せください。
注 1　一部、車側のﾎｰﾝｺﾝﾀｸﾄﾋﾟﾎﾞｯﾄがﾎﾞｽ側のｺﾝﾀｸﾄﾌﾟﾚｰﾄ(真鍮板)を強く押しすぎる車両があります。
その場合は取り付けを中止してください。（図 1-1）
注 2　付属している ACC ｽｲｯﾁ付ﾎｰﾝﾎﾞﾀﾝでは ACC のｷｬﾝｾﾙｽｲｯﾁが使用できなくなります。
ACC の解除はﾌｯﾄﾌﾞﾚｰｷで行なってください。
注 3　ｽﾃｱﾘﾝｸﾞ上でｽﾎﾟｰﾂｼﾌﾄの操作ができなくなります。
注 4　ﾒｰﾀｰ内にｴｱﾊﾞｯｸ警告灯が無いものは機械式です。有るものは電気式です。(ｲｸﾞﾆｯｼｮﾝ ON で点灯)
注 5　年式、型式を問わず適合品番が品番 602 の車両があります。純正ｽﾃｱﾘﾝｸﾞのｳｲﾝｶｰｷｬﾝｾﾙ部の形状を確認してください。
ｽﾃｱﾘﾝｸﾞ側ﾘﾀｰﾝﾋﾟﾝ=品番 602、車両側ﾘﾀｰﾝﾋﾟﾝ=品番 620（図 6-3）
注 6　ﾗｼﾞｵﾘﾓｺﾝ装着車には装着できません。
注 7　純正ｽﾃｱﾘﾝｸﾞ上のｽｲｯﾁでしか操作できない装備及び機能は使用できなくなります。
例）ﾏﾙﾁﾓﾆﾀｰ、ｵｰﾃﾞｨｵ類、ｵｰﾄｸﾙｰｽﾞ、ﾌﾞﾚｰｷｱｼｽﾄ、ﾊﾟﾄﾞﾙｼﾌﾄ等の操作、設定ができなくなる。
注 8　一部、ﾎｰﾝｶﾌﾟﾗｰの形状が異なる車両があります。ﾎｰﾝｶﾌﾟﾗｰの形状を確認してください。（図 1-2）
茶色 4 極ｶﾌﾟﾗｰ=品番 112、白色 3 極ｶﾌﾟﾗｰ=品番 114、白色 4 極ｶﾌﾟﾗｰ=品番 115、緑色 5 極ｶﾌﾟﾗｰ=品番 116
注 9　二段式ｴｱﾊﾞｯｸﾞは、付属品の他に別売の「U ﾀｰﾝﾊｰﾈｽ ｵｽ」が 1 本必要です。（U ﾀｰﾝﾊｰﾈｽ=ｴｱﾊﾞｯｸﾞﾀﾞﾐｰﾊｰﾈｽ）
注 11　純正ｽﾃｱﾘﾝｸﾞを取り外す事により、ｽﾃｱﾘﾝｸﾞ上の各種ｽｲｯﾁは下記の通りになります。
・Si-DRIVE →ｺﾝｿｰﾙでのみ操作可能
・ﾏﾙﾁｲﾝﾌｫﾒｰｼｮﾝﾃﾞｨｽﾌﾟﾚｰ・ﾊﾟﾄﾞﾙｼﾌﾄ・ｸﾙｰｽﾞｺﾝﾄﾛｰﾙ・ｵｰﾃﾞｨｵﾘﾓｺﾝ → 操作不可
注 12　A ﾗｲﾝ（ﾊﾟﾄﾞﾙｼﾌﾄ付車）はｽﾃｱﾘﾝｸﾞのﾃﾞｻﾞｲﾝによってﾊﾟﾄﾞﾙに干渉する場合があります。
その際は、別売の「ﾎﾞｽｽﾍﾟｰｻｰ」が必要です。（10,15,20,25,30mm の中からお選びください）
注 13　別売でﾏﾙﾁｲﾝﾌｫﾒｰｼｮﾝﾓﾆﾀｰｽｲｯﾁを移設する「SRD ｷｯﾄ」の設定があります。
注 14　ｱｲｻｲﾄ装備車は未確認です。
注 15　純正ｽﾃｱﾘﾝｸﾞｽｲｯﾁ装備車でｽﾃｱﾘﾝｸﾞｽｲｯﾁをご使用したい場合別売りのｽｲｯﾁ移設ｷｯﾄをご購入ください。
注 16　別紙ﾌﾛｰﾁｬｰﾄで適合確認してください。（7、8 ﾍﾟｰｼﾞ参照）

★装備説明

ACC	オートクルーズコントロール（自動定速走行装置）の事で、アクセルペダルを踏まなくても任意の速度で車速を一定に保つ事が出来る装置。
SRS	エアバッグ
二段式エアバッグ	衝突速度によって、2 段階にエアバックの展開速度を制御する装置。（エアバックモジュールに 2 つの カプラー又は 1 つのカプラーに配線が 4 本ささっている。）
アイサイト	アクセル、ブレーキ、ステアリング操作を自動でアシストする装置

※注意　年式・形式に関係なく、純正部品にばらつきがある為、適合品番が異なる又は装着できない車両があります。
取り付け作業を行う前に、必ず純正ステアリング裏面の形状と取り付けるボスの形状が同じかを確認してください。
また、エアバッグの警告等については一部の車両で、個体差により消灯できない事があります。ご了承下さい。
適合データは、2023 年 4 月現在のものです。

西暦	1998	99	2000	01	02	03	04	05	06	07	08	09	10	11	12	13	14	15	16	17	18	19	20	21	22	23	24
和暦	H10	11	12	13	14	15	16	17	18	19	20	21	22	23	24	25	26	27	28	29	30	R1	2	3	4	5	6

【スバル】

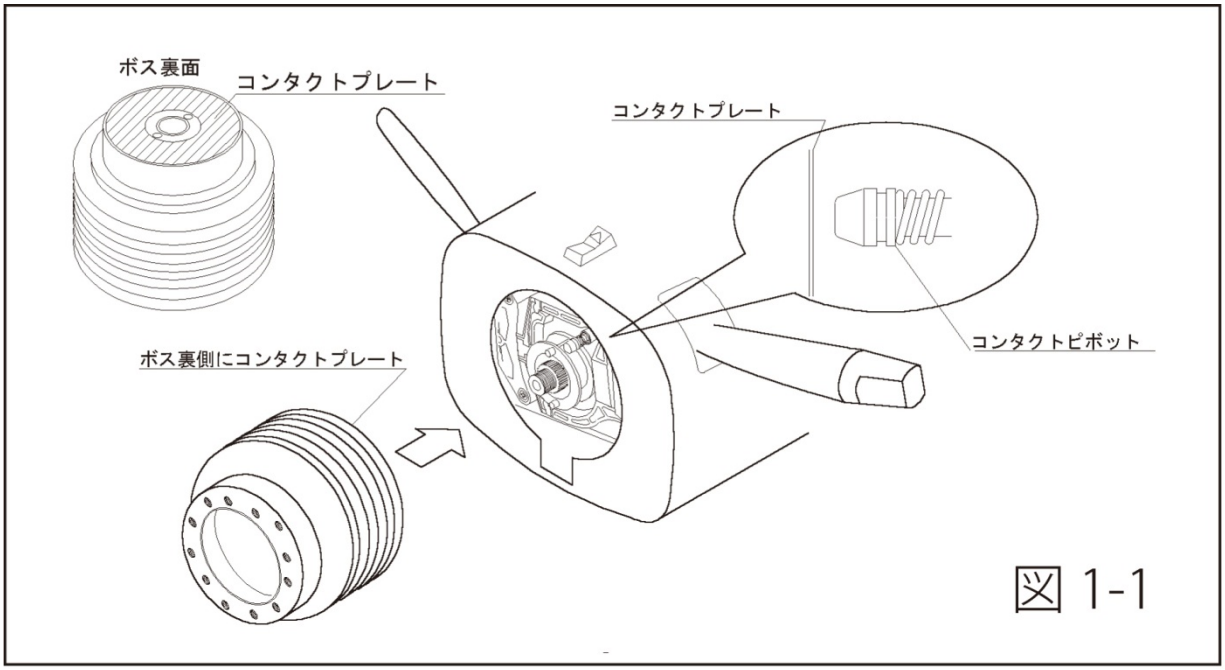

図 1-1

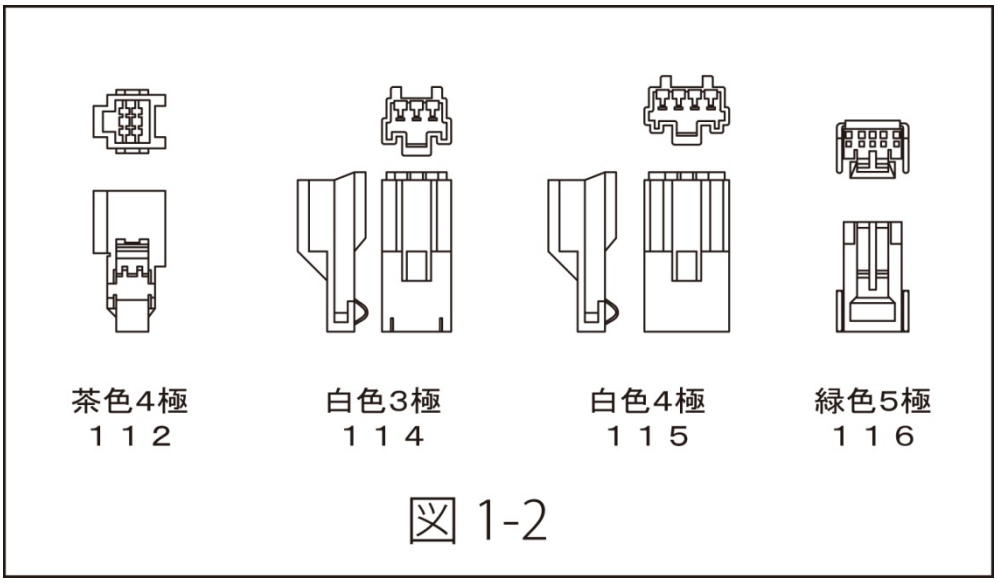

図 1-2

※注意　年式・形式に関係なく、純正部品にばらつきがある為、適合品番が異なる又は装着できない車両があります。
取り付け作業を行う前に、必ず純正ステアリング裏面の形状と取り付けるボスの形状が同じかを確認してください。
また、エアバッグの警告等については一部の車両で、個体差により消灯できない事があります。ご了承下さい。
適合データは、2023 年 4 月現在のものです。

西暦	1998	99	2000	01	02	03	04	05	06	07	08	09	10	11	12	13	14	15	16	17	18	19	20	21	22	23	24
和暦	H10	11	12	13	14	15	16	17	18	19	20	21	22	23	24	25	26	27	28	29	30	R1	2	3	4	5	6

【スバル】

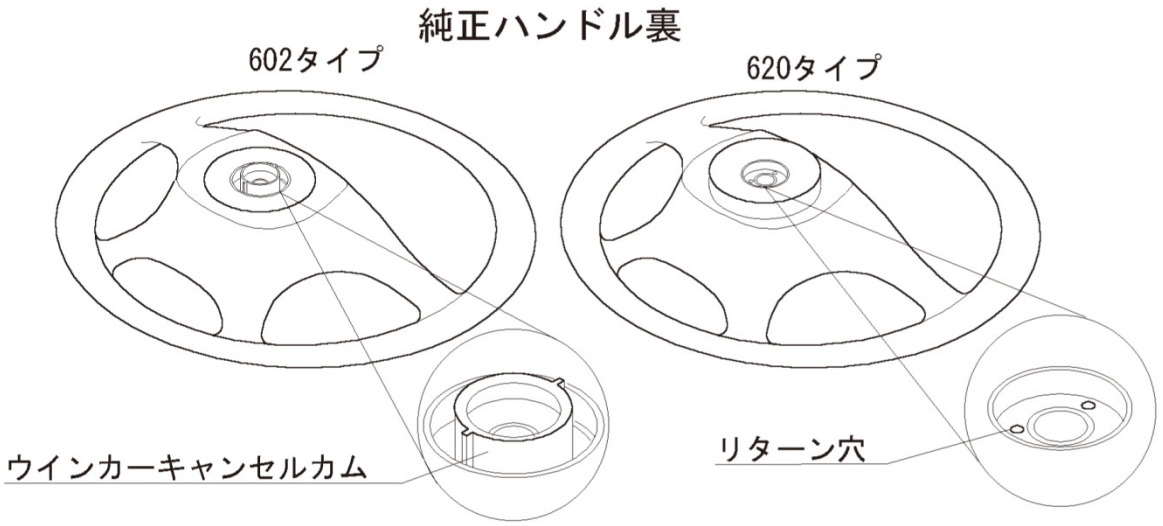

図 6-3

※注意　年式・形式に関係なく、純正部品にばらつきがある為、適合品番が異なる又は装着できない車両があります。
取り付け作業を行う前に、必ず純正ステアリング裏面の形状と取り付けるボスの形状が同じかを確認してください。
また、エアバッグの警告等については一部の車両で、個体差により消灯できない事があります。ご了承下さい。
適合データは、2023 年 4 月現在のものです。

西暦	1998	99	2000	01	02	03	04	05	06	07	08	09	10	11	12	13	14	15	16	17	18	19	20	21	22	23	24
和暦	H10	11	12	13	14	15	16	17	18	19	20	21	22	23	24	25	26	27	28	29	30	R1	2	3	4	5	6

【スバル】

BRZ（ZD8）適合フローチャート

※542SSTS を使用せずにオートクルーズスイッチのみの移設は出来ません。

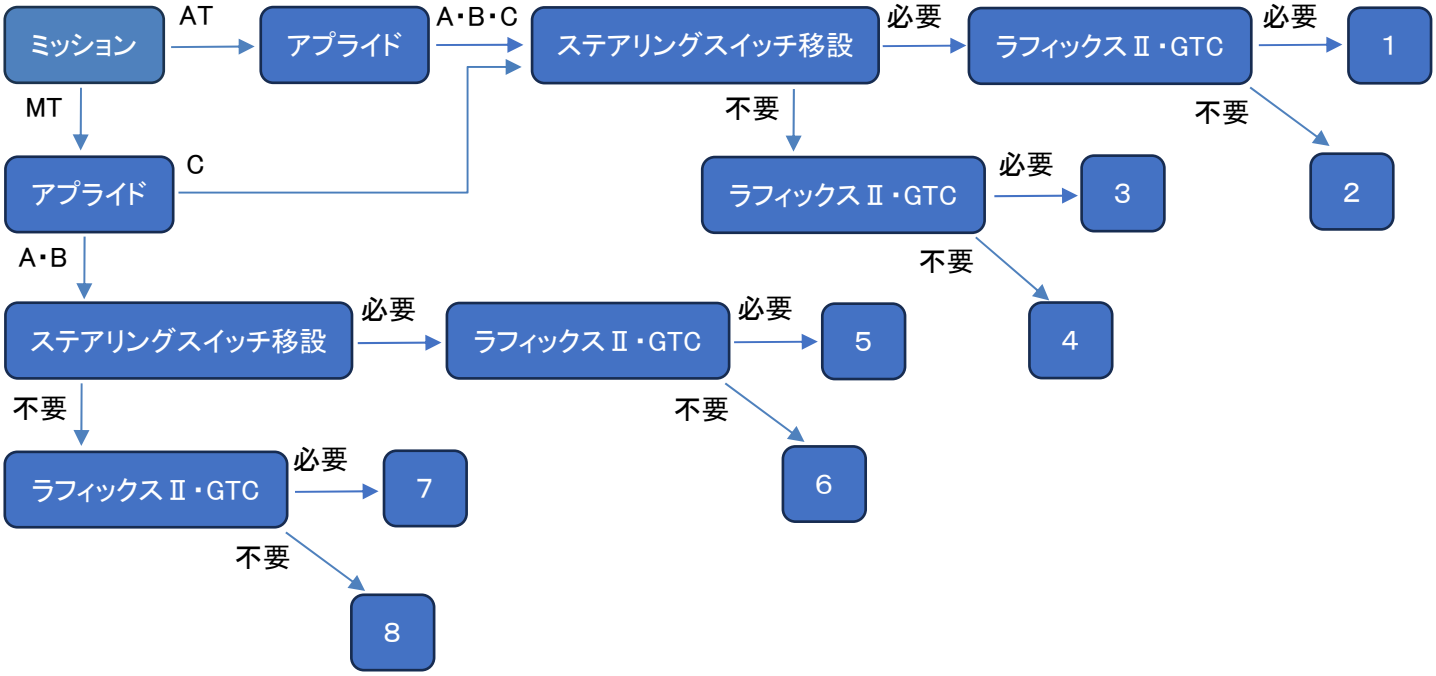

1、【ｼｮｰﾄﾎﾞｽ543S】＋【ﾗﾌｨｯｸｽⅡ又は GTC】＋【ｽｲｯﾁ移設ｽﾃｰ542SSTS】＋【延長ﾊｰﾈｽ&ACC 取付ｷｯﾄT4】の組み合わせで取付できます。
※ｽﾃｱﾘﾝｸﾞｽｲｯﾁのｺﾈｸﾀｰが10極−10極の車両に対応します。
ﾊﾟﾄﾞﾙｼﾌﾄ機能はﾊﾟﾄﾞﾙｼﾌﾀｰ NEO（ﾕﾆﾊﾞｰｻﾙﾀｲﾌﾟ）を使用し、任意に配線する事により再現出来ますが組み合わせにより別途部品が必要になる場合があります。

2、【ｽﾀﾝﾀﾞｰﾄﾞﾎﾞｽ542】＋【ｽｲｯﾁ移設ｽﾃｰ542SSTS】の組み合わせで取付け出来ます。（純正配線使用）
ｵｰﾄｸﾙｰｽﾞｽｲｯﾁを移設する場合は【延長ﾊｰﾈｽ&ACC 取付ｷｯﾄT4】を併用してください。
※ｽﾃｱﾘﾝｸﾞｽｲｯﾁのｺﾈｸﾀｰが10極−10極の車両に対応します。
ﾊﾟﾄﾞﾙｼﾌﾄ機能は使用出来なくなります。ﾊﾟﾄﾞﾙｼﾌﾀｰ NEO（ﾕﾆﾊﾞｰｻﾙﾀｲﾌﾟ）はﾚﾊﾞｰ部が干渉する為、別途ｽﾍﾟｰｻやﾛﾝｸﾞﾎﾞﾙﾄが無いと取付け出来ません。

3、【ｼｮｰﾄﾎﾞｽ543S】＋【ﾗﾌｨｯｸｽⅡ又は GTC】の組み合わせで取付できます。
ﾊﾟﾄﾞﾙｼﾌﾄ機能はﾊﾟﾄﾞﾙｼﾌﾀｰ NEO（ﾕﾆﾊﾞｰｻﾙﾀｲﾌﾟ）を使用し、任意に配線する事により再現出来ますが組み合わせにより別途部品が必要になる場合があります。

4、【ｽﾀﾝﾀﾞｰﾄﾞﾎﾞｽ542】で取付けできます。
ﾊﾟﾄﾞﾙｼﾌﾄ機能はﾊﾟﾄﾞﾙｼﾌﾀｰ NEO（ﾕﾆﾊﾞｰｻﾙﾀｲﾌﾟ）を使用し、任意に配線する事により再現出来ます。

5、【ｼｮｰﾄﾎﾞｽ543S】＋【ﾗﾌｨｯｸｽⅡ又は GTC】＋【ｽｲｯﾁ移設ｽﾃｰ542SSTS】＋【延長ﾊｰﾈｽ&ACC 取付ｷｯﾄT2】の組み合わせで取付できます。
※ｽﾃｱﾘﾝｸﾞｽｲｯﾁのｺﾈｸﾀｰが8極−10極の車両に対応します。

次ページに続く

※注意　年式・形式に関係なく、純正部品にばらつきがある為、適合品番が異なる又は装着できない車両があります。
取り付け作業を行う前に、必ず純正ステアリング裏面の形状と取り付けるボスの形状が同じかを確認してください。
また、エアバッグの警告等については一部の車両で、個体差により消灯できない事があります。ご了承下さい。
適合データは、2023 年 4 月現在のものです。

西暦	1998	99	2000	01	02	03	04	05	06	07	08	09	10	11	12	13	14	15	16	17	18	19	20	21	22	23	24
和暦	H10	11	12	13	14	15	16	17	18	19	20	21	22	23	24	25	26	27	28	29	30	R1	2	3	4	5	6

【スバル】

6、【ｽﾀﾝﾀﾞｰﾄﾞﾎﾞｽ542】＋【ｽｲｯﾁ移設ｽﾃｰ542SSTS】の組み合わせで取付け出来ます。（純正配線使用）
オートｸﾙｰｽﾞｽｲｯﾁを移設する場合は【延長ﾊｰﾈｽ&ACC 取付ｷｯﾄT2】を併用してください。
※ｽﾃｱﾘﾝｸﾞｽｲｯﾁのｺﾈｸﾀｰが８極−１０極の車両に対応します。

7、【ｼｮｰﾄﾎﾞｽ543S】＋【ﾗﾌｨｯｸｽⅡ又は GTC】の組み合わせで取付できます。

8、【ｽﾀﾝﾀﾞｰﾄﾞﾎﾞｽ542】で取付けできます。

(25.01.24)

※注意　年式・形式に関係なく、純正部品にばらつきがある為、適合品番が異なる又は装着できない車両があります。
取り付け作業を行う前に、必ず純正ステアリング裏面の形状と取り付けるボスの形状が同じかを確認してください。
また、エアバッグの警告等については一部の車両で、個体差により消灯できない事があります。ご了承下さい。
適合データは、2023 年 4 月現在のものです。